# Línea Estacionaria

DATA SHEET SIGNERS 12TE26

**Modelo:** **12TE26**

**Tecnología:** Batería PLOMO-ÁCIDO

**Dimensiones (LxAxH) mm:** 205 x 175 x 175

**Color:** NEGRO

**Peso Húmeda:** 9,8kg

**Material Monoblock/Tapa:** POLIPROPILENO

| Modelos | Tensión (V) | Capacidad (Ah) hasta 1,75V/Cel @ 25ºC | | | Resistencia Interna (mΩ) | Corriente Mínima Corto Circuito (KA) | Valores Medios de Conductancia (S) | Peso (Kg) | Dimensiones (+/- 3mm) | | | Terminales | |
|---|---|---|---|---|---|---|---|---|---|---|---|---|---|
| | | 10h | 20h | 100h | | | | | Largo | Ancho | Alto | Configuración | Tipo |
| 12TE26 | 12 | 25 | 26 | 28 | 6,75 | 1,87 | 575 | 9,8 | 205 | 175 | 175 | − + | X |

| | |
|---|---|
| Tensión de flote @ 25ºC: | 13,40 a 13,80V |
| Tensión de carga @ 25ºC: | 14,40 a 14,80V |
| Tensión de ecualización @ 25ºC: | 15,20 a 15,80V |
| Densidad Nominal: | 1,265 a 1,280g/cm³ |
| Aplicar la tensión de ecualización por dos horas con una periodicidad de 4 meses | |
| Compensación de la temperatura: | -0,03V por cada 1ºC encima de 25ºC |
| | +0,03V por cada 1ºC debajo de 25ºC |

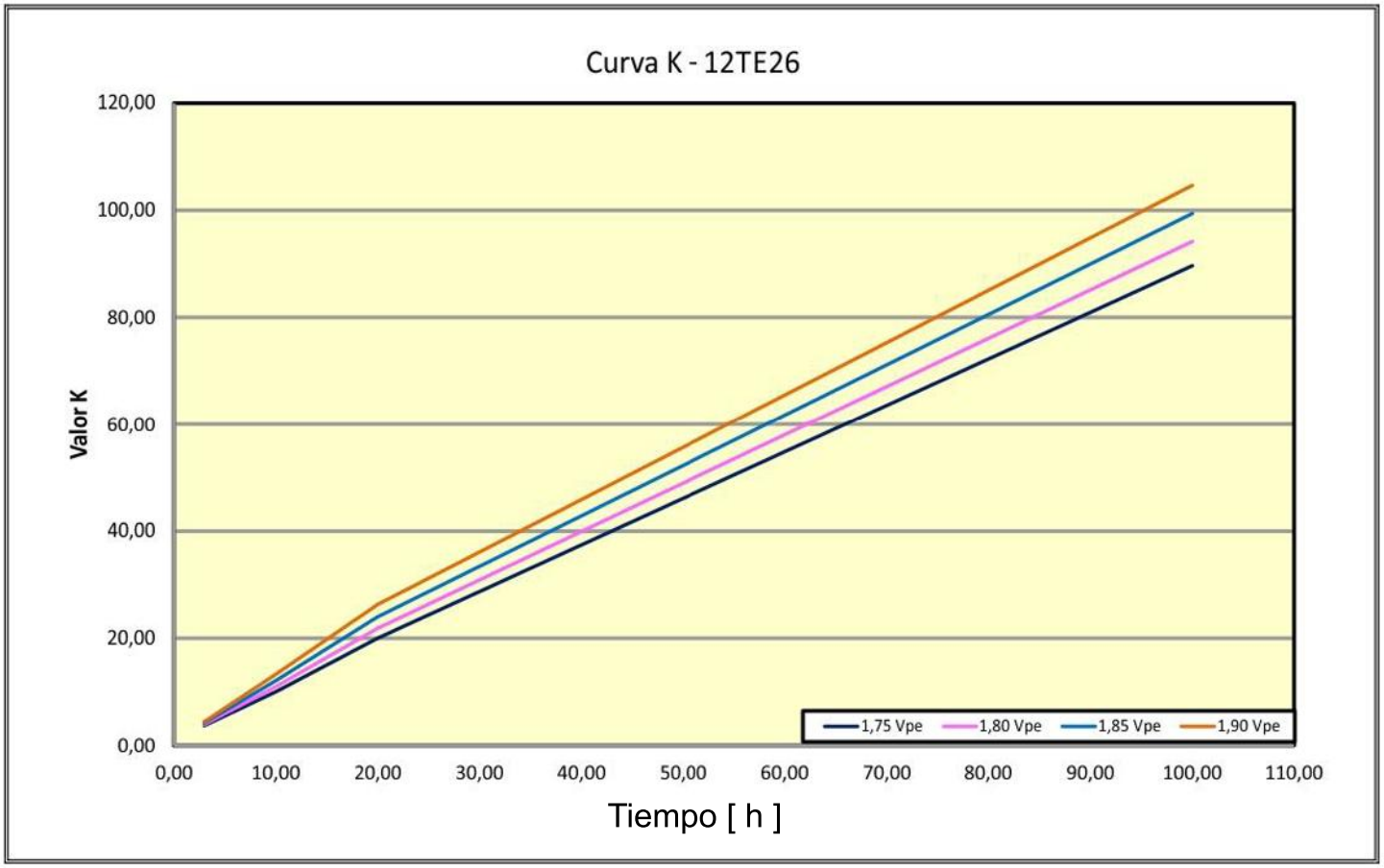

Battery SIGNERS

# Terminales

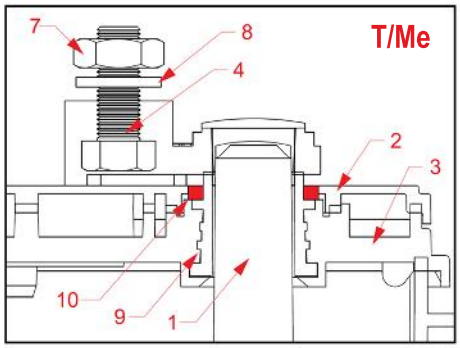


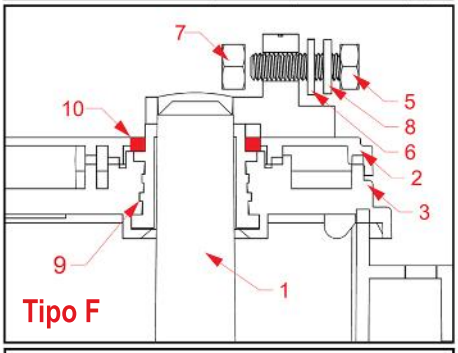


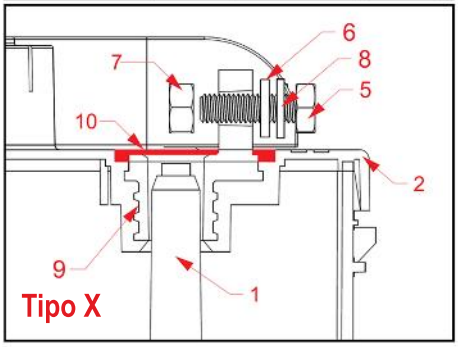


1 - Poste reforzado
2 - Tapa de Polipropileno sin tapones
3 - Sobretapa de polipropileno (sellada a la tapa)
4 - Tornillo de acero inoxidable W3/8"
5 - Tornillo de acero inoxidable M6
6 - Arandela plana de acero inoxidable
7 - Tuerca hexagonal de acero inoxidable
8 - Arandela de presión de acero inoxidable

Sistema de sellado de los Terminales
9 - Se utiliza un compuesto para generar la adherencia del polipropileno a la superficie del plomo evitando así la migración ácida y evitando la sulfatación de los bornes
10 - Sellado: anillo de terminación de epoxi
Torque recomendado
Terminales tipo X y F: 7 a 10 Nm
Terminales tipo T/Me: 20 a 25 Nm

## Curva de Autodescarga

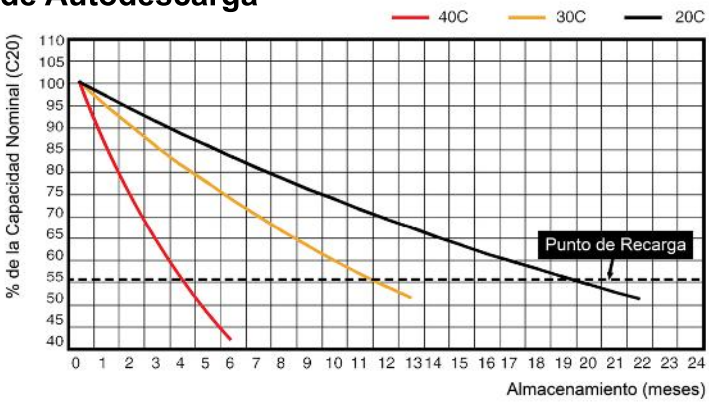


## Curva de Tensión vs Estado de Carga

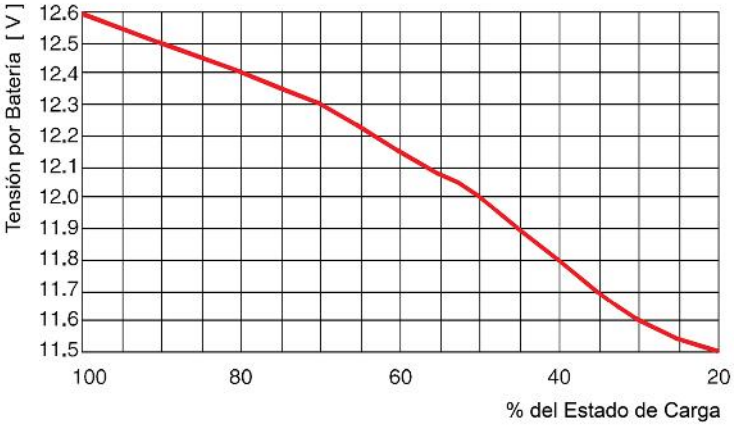


## Curvas de Recarga

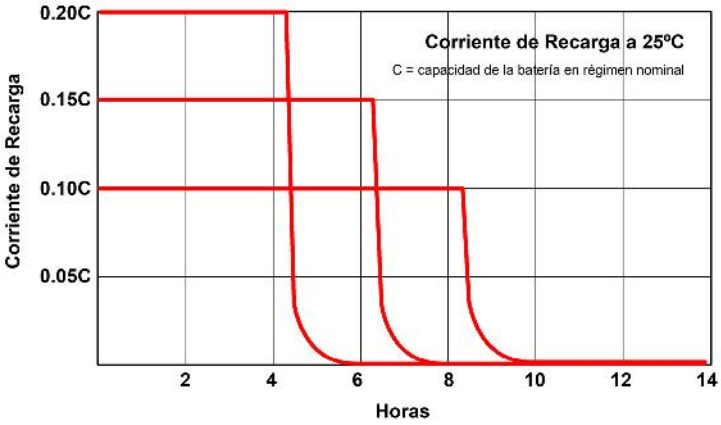


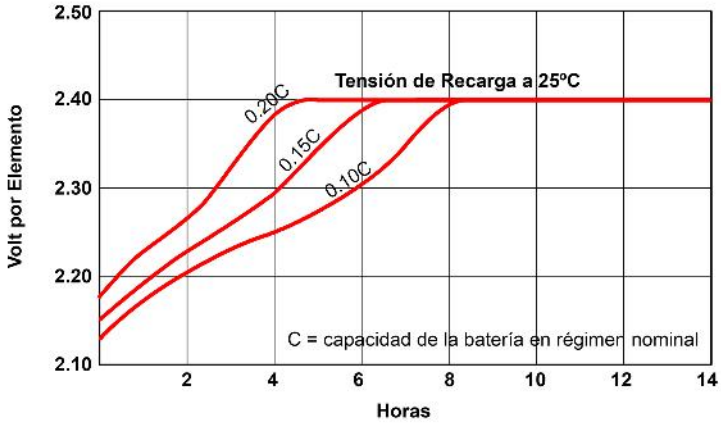


Para determinar la corriente aplicada en cada curva, sustituya la constante C por la capacidad de la batería en el régimen de 20 horas.
Para la Tensión final de la batería con 100% de carga, multiplique 2,60 por el número de celdas de la batería.

Battery SIGNERS

## Capacidad en diferentes regímenes de Descarga [ Ah@25ºC ] - Tensión Final 10,5V

| MODELO | C0,25 | C0,50 | C0,75 | C1 | C1,5 | C2 | C2,5 | C3 | C3,5 | C4 | C4,5 | C5 | C6 | C7 | C8 | C9 | C10 | C20 | C100 |
|---|---|---|---|---|---|---|---|---|---|---|---|---|---|---|---|---|---|---|---|
| 12TE25 | 8,00 | 11,00 | 13,00 | 15,00 | 16,00 | 17,00 | 18,00 | 19,00 | 19,25 | 19,50 | 19,75 | 20,00 | 20,67 | 21,33 | 22,00 | 23,00 | 24,00 | 25,00 | 27,00 |
| 12TE26 | 9,00 | 12,00 | 14,00 | 16,00 | 17,25 | 18,50 | 19,75 | 21,00 | 21,50 | 22,00 | 22,50 | 23,00 | 23,50 | 24,00 | 24,50 | 24,75 | 25,00 | 26,00 | 28,00 |
| 12TE36 | 16,00 | 19,00 | 21,00 | 23,00 | 24,25 | 25,50 | 26,75 | 28,00 | 28,50 | 29,00 | 29,50 | 30,00 | 31,00 | 32,00 | 33,00 | 33,50 | 34,00 | 36,00 | 40,00 |
| 12TE45 | 20,00 | 23,00 | 25,00 | 27,00 | 28,25 | 29,50 | 30,75 | 32,00 | 33,00 | 34,00 | 35,00 | 36,00 | 36,33 | 36,67 | 37,00 | 37,50 | 40,50 | 45,00 | 50,00 |
| 12TE60 | 25,00 | 30,00 | 32,00 | 35,00 | 38,50 | 42,00 | 45,50 | 49,00 | 49,25 | 49,50 | 49,75 | 50,00 | 50,67 | 51,33 | 52,00 | 53,00 | 54,00 | 60,00 | 65,00 |
| 12TE65 | 28,00 | 33,00 | 36,00 | 40,00 | 42,25 | 44,50 | 46,75 | 49,00 | 50,25 | 51,50 | 52,75 | 54,00 | 55,00 | 56,00 | 57,00 | 58,50 | 60,00 | 65,00 | 68,00 |
| 12TE86 | 42,00 | 49,00 | 54,00 | 58,00 | 61,00 | 64,00 | 67,00 | 70,00 | 71,25 | 72,50 | 73,75 | 75,00 | 77,33 | 79,67 | 82,00 | 82,00 | 82,00 | 86,00 | 92,00 |
| 12TE105 | 54,00 | 60,00 | 65,00 | 70,00 | 72,00 | 74,00 | 76,00 | 78,00 | 81,00 | 84,00 | 87,00 | 90,00 | 91,67 | 93,33 | 95,00 | 95,00 | 95,00 | 105,00 | 115,00 |
| 12TE150 | 58,00 | 74,00 | 83,00 | 92,00 | 98,50 | 105,00 | 111,50 | 118,00 | 120,50 | 123,00 | 125,50 | 128,00 | 130,33 | 132,67 | 135,00 | 138,50 | 142,00 | 150,00 | 160,00 |
| 12TE170 | 72,00 | 87,00 | 95,00 | 105,00 | 109,50 | 114,00 | 118,50 | 120,00 | 123,00 | 128,00 | 132,75 | 136,00 | 142,67 | 149,33 | 156,00 | 158,00 | 160,00 | 170,00 | 180,00 |
| 12TE180 | 78,00 | 93,00 | 102,00 | 110,00 | 116,00 | 122,00 | 128,00 | 134,00 | 135,50 | 137,00 | 138,50 | 140,00 | 143,33 | 146,67 | 150,00 | 155,00 | 165,00 | 180,00 | 200,00 |
| 12TE220 | 100,00 | 120,00 | 130,00 | 140,00 | 147,50 | 155,00 | 162,50 | 170,00 | 175,00 | 180,00 | 185,00 | 190,00 | 192,00 | 194,00 | 196,00 | 198,00 | 200,00 | 220,00 | 230,00 |

## Corriente de Descarga [ A@25ºC ] - Tensión Final 10,5V

| MODELO | C0,25 | C0,50 | C0,75 | C1 | C1,5 | C2 | C2,5 | C3 | C3,5 | C4 | C4,5 | C5 | C6 | C7 | C8 | C9 | C10 | C20 | C100 |
|---|---|---|---|---|---|---|---|---|---|---|---|---|---|---|---|---|---|---|---|
| 12TE25 | 32,00 | 22,00 | 17,33 | 15,00 | 10,67 | 8,50 | 7,20 | 6,33 | 5,50 | 4,88 | 4,39 | 4,00 | 3,44 | 3,05 | 2,75 | 2,56 | 2,40 | 1,25 | 0,27 |
| 12TE26 | 36,00 | 24,00 | 18,67 | 16,00 | 11,50 | 9,25 | 7,90 | 7,00 | 6,14 | 5,50 | 5,00 | 4,60 | 3,92 | 3,43 | 3,06 | 2,75 | 2,50 | 1,30 | 0,28 |
| 12TE36 | 64,00 | 38,00 | 28,00 | 23,00 | 16,17 | 12,75 | 10,70 | 9,33 | 8,14 | 7,25 | 6,56 | 6,00 | 5,17 | 4,57 | 4,13 | 3,72 | 3,40 | 1,80 | 0,40 |
| 12TE45 | 80,00 | 46,00 | 33,33 | 27,00 | 18,83 | 14,75 | 12,30 | 10,67 | 9,43 | 8,50 | 7,78 | 7,20 | 6,06 | 5,24 | 4,63 | 4,17 | 4,05 | 2,25 | 0,50 |
| 12TE60 | 100,00 | 60,00 | 42,67 | 35,00 | 25,67 | 21,00 | 18,20 | 16,33 | 14,07 | 12,38 | 11,05 | 10,00 | 8,44 | 7,33 | 6,50 | 5,89 | 5,40 | 3,00 | 0,65 |
| 12TE65 | 112,00 | 66,00 | 48,00 | 40,00 | 28,17 | 22,25 | 18,70 | 16,33 | 14,36 | 12,88 | 11,72 | 10,80 | 9,17 | 8,00 | 7,13 | 6,50 | 6,00 | 3,25 | 0,68 |
| 12TE86 | 168,00 | 98,00 | 72,00 | 58,00 | 40,67 | 32,00 | 26,80 | 23,33 | 20,36 | 18,13 | 16,39 | 15,00 | 12,89 | 11,38 | 10,25 | 9,11 | 8,20 | 4,30 | 0,92 |
| 12TE105 | 216,00 | 120,00 | 88,67 | 70,00 | 48,00 | 37,00 | 30,40 | 26,00 | 23,14 | 21,00 | 19,33 | 18,00 | 15,28 | 13,33 | 11,88 | 10,56 | 9,50 | 5,25 | 1,15 |
| 12TE150 | 232,00 | 148,00 | 110,67 | 92,00 | 65,67 | 52,50 | 44,60 | 39,33 | 34,43 | 30,75 | 27,89 | 25,60 | 21,72 | 18,95 | 16,88 | 15,39 | 14,20 | 7,50 | 1,60 |
| 12TE170 | 288,00 | 174,00 | 126,67 | 105,00 | 73,00 | 57,00 | 47,40 | 40,00 | 35,14 | 32,00 | 29,50 | 27,20 | 23,78 | 21,33 | 19,50 | 17,56 | 16,00 | 8,50 | 1,80 |
| 12TE180 | 312,00 | 186,00 | 135,00 | 110,00 | 77,33 | 61,00 | 51,20 | 44,67 | 38,71 | 34,25 | 30,78 | 28,00 | 23,89 | 20,95 | 18,75 | 17,22 | 16,50 | 9,00 | 2,00 |
| 12TE220 | 400,00 | 240,00 | 173,33 | 140,00 | 98,33 | 77,50 | 65,00 | 56,67 | 50,00 | 45,00 | 41,11 | 38,00 | 32,00 | 27,71 | 24,50 | 22,00 | 20,00 | 11,00 | 2,30 |

## Descarga a Potencia Constante en diferentes regímenes [ W@25ºC ] - Tensión Final 10,5V

| MODELO | C0,25 | C0,50 | C0,75 | C1 | C1,5 | C2 | C2,5 | C3 | C3,5 | C4 | C4,5 | C5 | C6 | C7 | C8 | C9 | C10 | C20 | C100 |
|---|---|---|---|---|---|---|---|---|---|---|---|---|---|---|---|---|---|---|---|
| 12TE25 | 278 | 163 | 138 | 115 | 88 | 72 | 63 | 62 | 49 | 46 | 45 | 43 | 35 | 32 | 29 | 25 | 24 | 15 | 3 |
| 12TE26 | 290 | 170 | 145 | 120 | 91 | 74 | 65 | 64 | 51 | 48 | 47 | 45 | 36 | 33 | 30 | 28 | 25 | 16 | 4 |
| 12TE36 | 400 | 234 | 198 | 165 | 126 | 103 | 90 | 89 | 71 | 66 | 65 | 62 | 50 | 46 | 42 | 39 | 35 | 22 | 5 |
| 12TE45 | 504 | 292 | 249 | 208 | 159 | 132 | 116 | 115 | 92 | 84 | 81 | 78 | 65 | 60 | 53 | 50 | 43 | 28 | 6 |
| 12TE60 | 710 | 390 | 320 | 265 | 200 | 168 | 148 | 145 | 120 | 108 | 104 | 100 | 83 | 75 | 70 | 64 | 48 | 35 | 7 |
| 12TE65 | 710 | 425 | 350 | 290 | 222 | 183 | 161 | 160 | 130 | 117 | 113 | 110 | 90 | 82 | 76 | 70 | 52 | 40 | 8 |
| 12TE86 | 740 | 445 | 348 | 292 | 223 | 186 | 164 | 159 | 148 | 134 | 129 | 125 | 121 | 110 | 102 | 95 | 78 | 54 | 10 |
| 12TE105 | 1200 | 690 | 580 | 486 | 369 | 307 | 266 | 269 | 216 | 199 | 190 | 184 | 154 | 137 | 124 | 115 | 103 | 64 | 11 |
| 12TE150 | 1625 | 978 | 810 | 682 | 521 | 435 | 377 | 370 | 306 | 282 | 268 | 265 | 220 | 198 | 181 | 169 | 155 | 92 | 19 |
| 12TE170 | 1890 | 1130 | 940 | 760 | 590 | 490 | 430 | 415 | 340 | 320 | 300 | 290 | 240 | 220 | 200 | 190 | 170 | 105 | 22 |
| 12TE180 | 2002 | 1200 | 998 | 804 | 625 | 520 | 455 | 440 | 355 | 340 | 315 | 310 | 255 | 234 | 215 | 201 | 180 | 110 | 23 |
| 12TE220 | 2370 | 1423 | 1185 | 991 | 765 | 640 | 547 | 536 | 440 | 405 | 380 | 372 | 314 | 284 | 262 | 240 | 217 | 138 | 28 |

Battery SIGNERS

## Características de Vida Útil en Uso Cíclico

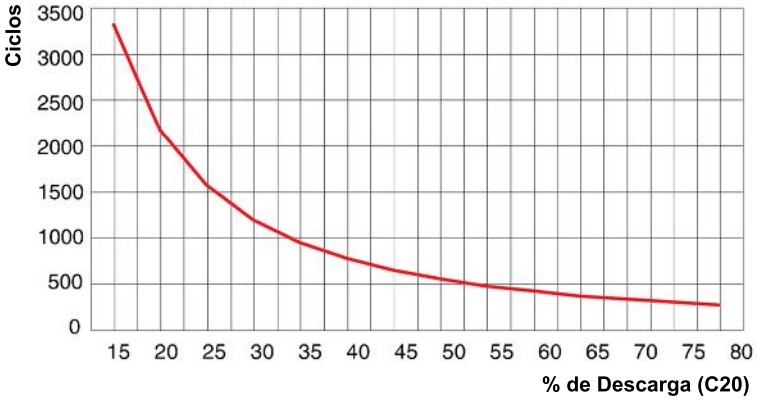


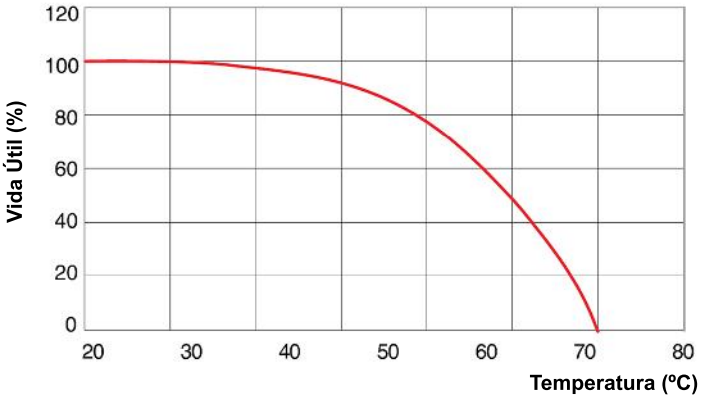


## Corriente de Descarga

Para determinar la corriente aplicada en cada curva, sustituya la constante C por la capacidad de la batería en el régimen de 20 horas

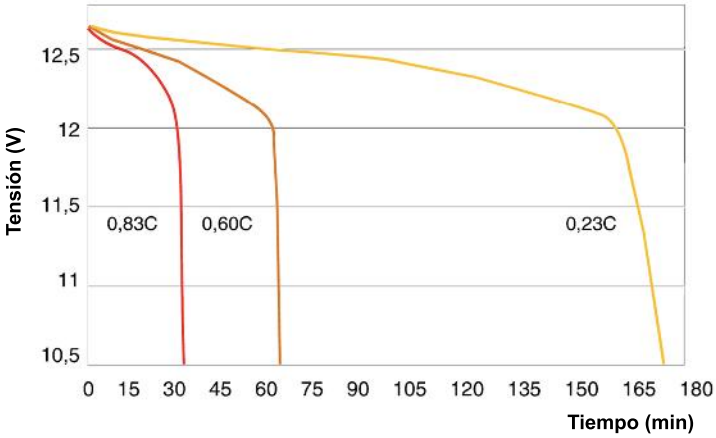


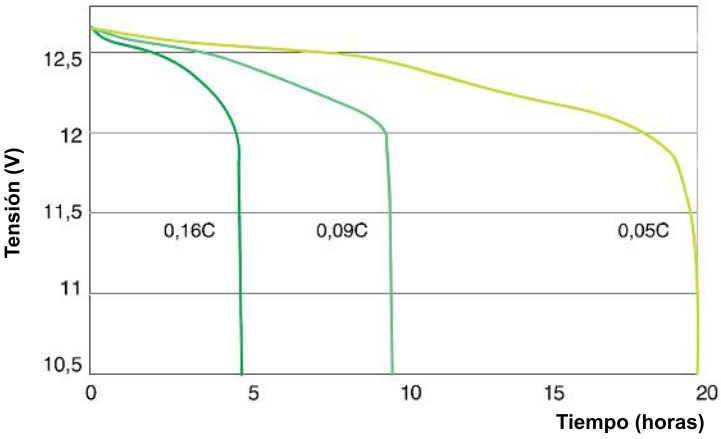


DIBA
Importamos baterías, distribuimos fiabilidad

DI.B.A. Autopiezas S.A.
Juan Agustín García 315, Ituzaingó, Buenos Aires
54 11 2145 8500 / 9000
ventas@dibautopiezas.com.ar